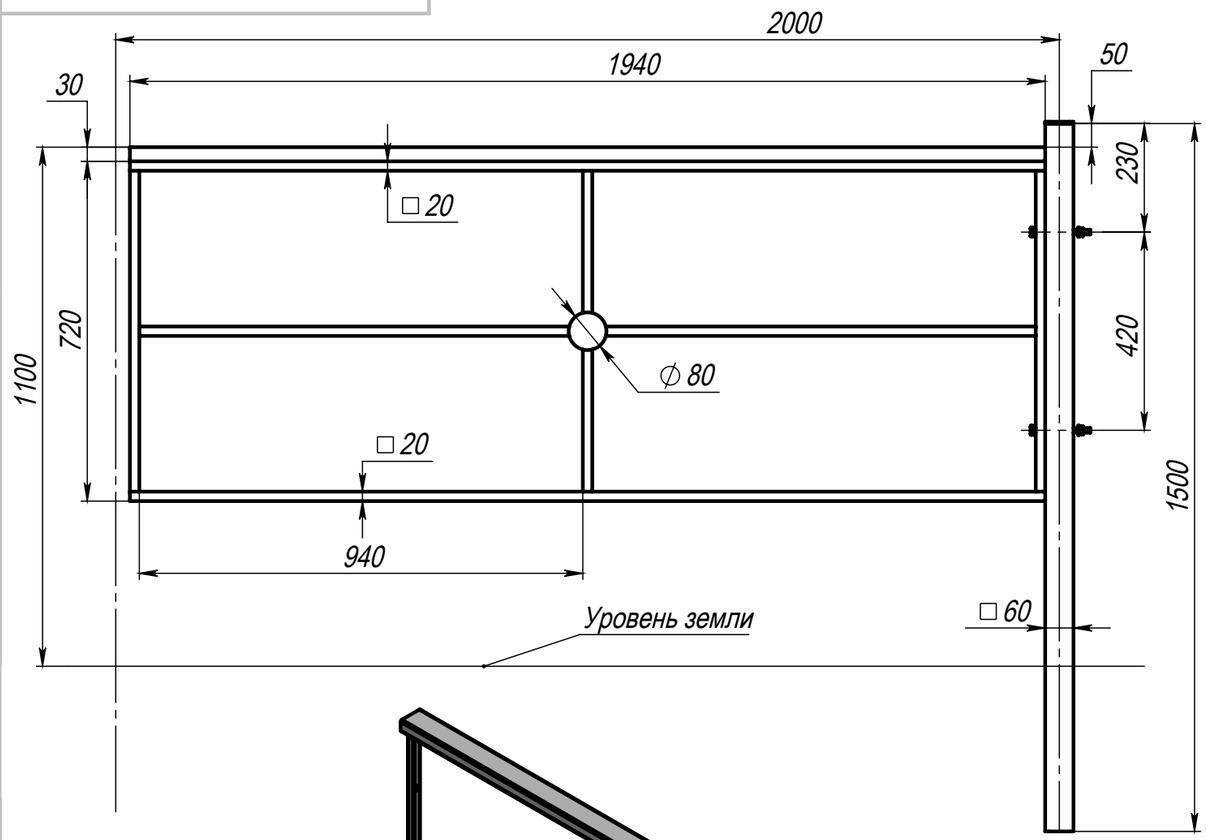

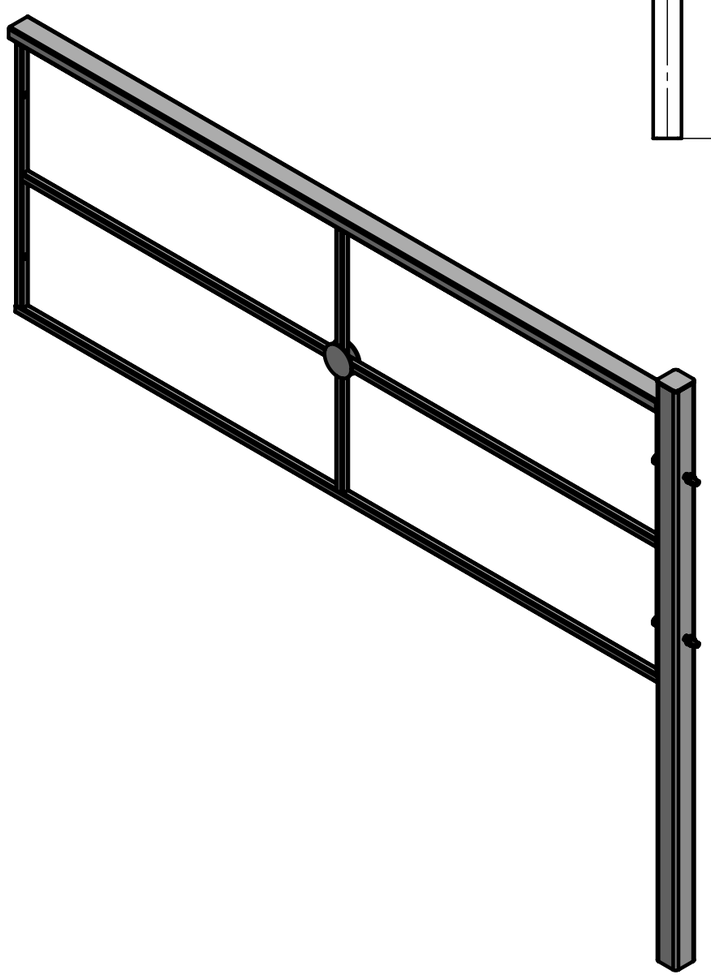

Стойка ПО-11

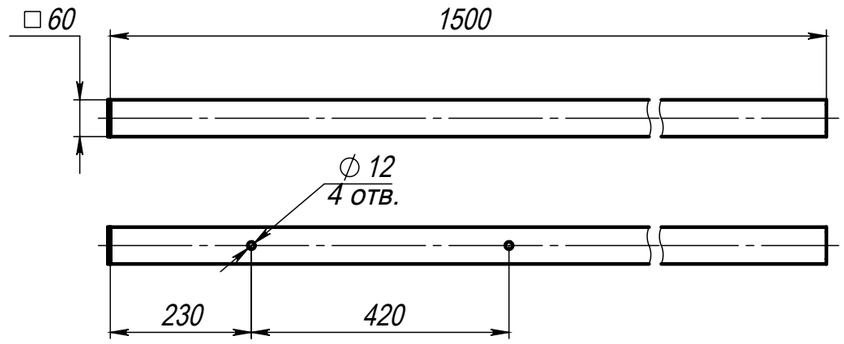

Секция ПО-11

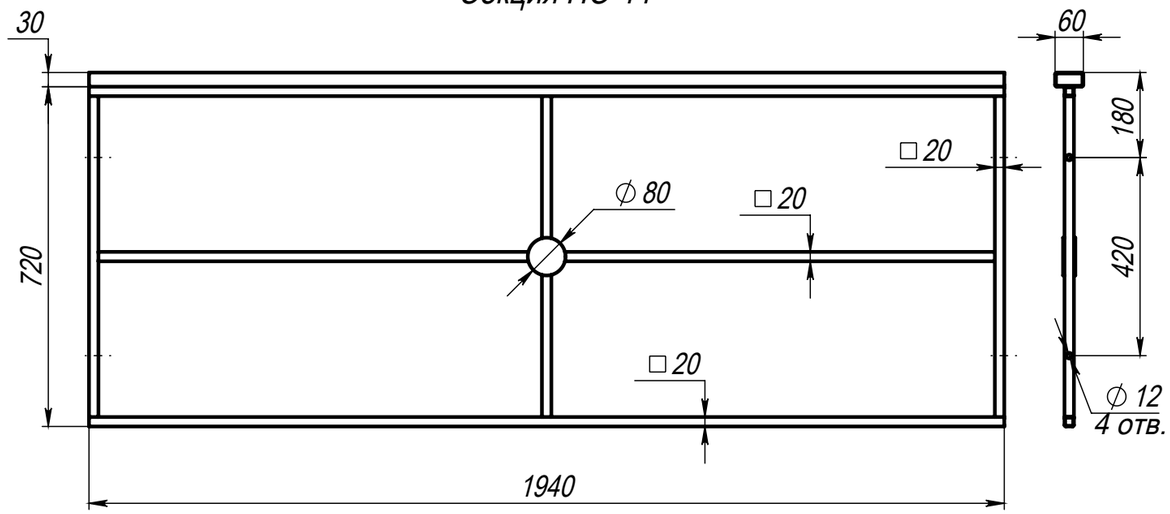

Изм.	Лист	№ докум.	Подп.	Дата	Пешеходное ограждение ПО-11	Лит.	Масса	Масштаб
Разраб.								
Пров.								
Т. контр.						Лист	Листов 1	
Н. контр.								
Утв.								

Перв. примен.

Справ. №

Подп. и дата

Инв. № дубл.

Взам. инв. №

Подп. и дата

Инв. № подл.

Формат А3